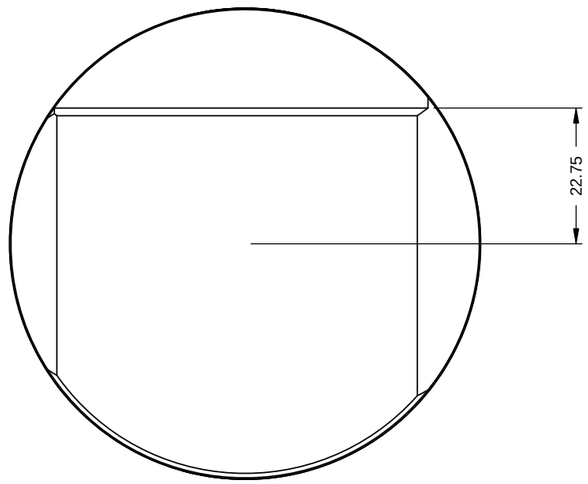

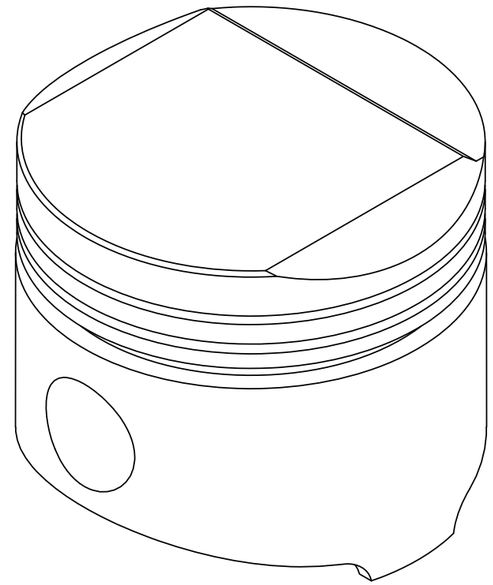

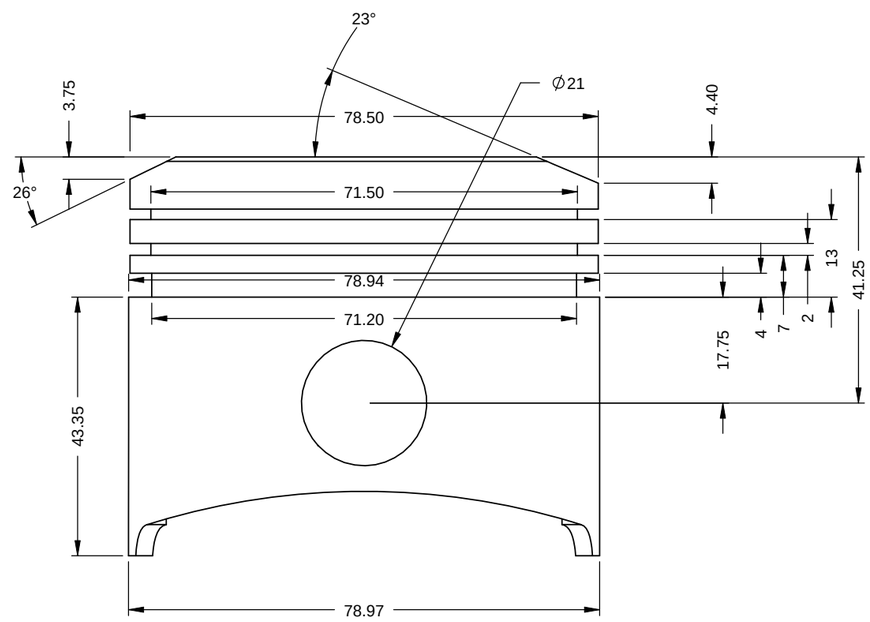

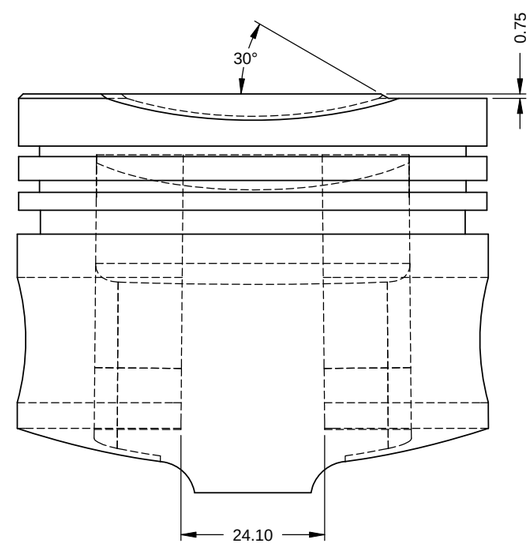

REVISION	DESCRIPTION	DATE	BY/PAR

TOLERANCE UNLESS SPECIFIED
TOLERANCES SI NON SPECIFIEES
DIMENSIONS IN INCHES
DIMENSIONS EN POUCES

1/X :	±1/64	MACHINING USINAGE 63
.XX :	±.010	
.XXX :	±.003	
< 60"	±1/16	WELDING, DRILLING SOUDURE, PERÇAGE
≧ 60"	±3/8	
ANGLE:	±1/2°	

NET WEIGHT / POIDS NET:

TITLE / TITRE: PISTON OEM 79MM

DRAWN BY / DESSIN PAR | DATE

APPROVED / APPROUVÉ | DATE

SCALE / ÉCH. 1:1 | FORMAT B | REVISION 0

DRAWING NO. / NO. DESSIN: piston oem 79

PAGE 1/1